NAVILLE®

**EYL81** **TUBOLED**

LINHA APUS
APUS LINE | LÍNEA APUS

Luminária Hermética TuboLED de Alto Desempenho e Eficiência para uso em Áreas Classificadas.

*Hermetic TubeLED Lighting of High Performance and Efficiency for use in Classified Areas.*
*Luminaria Hermética TuboLED de Alto Rendimiento y Eficiencia para uso en Áreas Clasificadas.*

| | |
|---|---|
| Potências de Lâmpada:<br>*Lamp Powers \| Potencias de Lámpara* | 1x9W à 2x18W |
| Proteção Gás:<br>*Gas Protection \| Protección a Gas* | Ex ec nC IIC T4 Gc |
| Proteção Pó:<br>*Dust Protection \| Protección a Polvo* | Ex tb IIIC T71°C Db |
| Zonas:<br>*Zone \| Zonas* | 2, 21 e 22 |

| 80 lm/W | 5 anos | 25.000 h | IP66 IK08 |
|---|---|---|---|
| Eficiência | de garantia* | Vida útil | Grau de Proteção |
| *Efficiency* | *YEARS warranty** | *Life Time* | *Degree of Protection* |
| *Eficiencia* | *AÑOS de garantía** | *Vida útil* | *Grado de Protección* |

## Características Gerais | General *Features* | *Características Generales*

### Normas | *Standards* | *Normas*

ABNT NBR IEC 60079-0, ABNT NBR IEC 60079-7, ABNT NBR IEC 60079-15, ABNT NBR IEC 60079-31, ABNT NBR IEC 60529 e Portaria INMETRO n° 115 de 21/03/2022.

### Instalação | *Installation* | Instalación

Em teto, parede ou suspensa por suportes. Para correta instalação utilizar o manual.
*On the ceiling, wall, or suspended by supports. For proper installation, please use the manual.*
*En techo, pared o suspendido por soportes. Para una correcta instalación, utilice el manual.*

### Fixação | *Setting* | Fijación

Suporte de sobrepor ou suporte universal para fixação em perfilado, eletroduto 3/4", 1" ou 1.1/2".
*Overlay bracket or universal bracket for attachment to profiles, conduit 3/4", 1" or 1.1/2".*
*Soporte sobreponer o soporte universal para fijación a conductos perfilados de 3/4", 1" o 1.1/2".*

### Utilização | *Use* | Utilización

Áreas classificadas em ambientes internos ou externos desde que abrigados, sem exposição direta ao tempo, radiação solar e que não possuam altos índices de vibração.
*Areas classified as internal or external environments provided, they are sheltered, without direct exposure to weather conditions, solar radiation, and do not have high levels of vibration.*
*Áreas clasificadas en entornos internos o externos siempre que estén protegidas, sin exposición directa a las inclemencias del tiempo, radiación solar y que no posean altos índices de vibración.*

**A garantia aplica-se desde que o produto seja utilizado em corretas condições de uso. Consulte-nos para maiores informações.*
**The warranty applies provided the product used in correct conditions of use. Contact us for more information.*
**La garantía se aplica siempre que el producto se utilice en las condiciones correctos. Entre en contacto con nosotros para más información.*

**EYL81** **TUBOLED**

LINHA APUS
APUS LINE | LÍNEA APUS

## Informações Técnicas | *Technical information* | *Informaciones técnicas*

| EYL81 | Potência do Sistema *System Power* *Potencia del Sistema* | Fluxo Luminoso *Luminous Flux* *Flujo Luminoso* | Eficiência *Efficiency* *Eficiencia* | Equivalência HDI *HDI Equivalence* *Equivalencia HDI* | Classe de Temperatura *Temperature Class* *Clase de Temperatura* | Versões Disponíveis *Available Versions* *Versiones disponibles* | | | | | | |
|---|---|---|---|---|---|---|---|---|---|---|---|---|
| | | | | | | 100-240 Vca | 347-480 Vca | 12 Vcc | 24 Vcc | 125 Vcc | NE * | E ** |
| | 1x9W | 720lm | 80lm/W | Fluorescente 1x20W | T4 T71°C | ✓ | | | | | | |
| | 2x9W | 1.440lm | 80lm/W | Fluorescente 2x20W | T4 T71°C | ✓ | | | | | | |
| | 1x18W | 1.440lm | 80lm/W | Fluorescente 1x40W | T4 T71°C | ✓ | | | | | | |
| | 2x18W | 2.880lm | 80lm/W | Fluorescente 2x40W | T4 T71°C | ✓ | | | | | | |

* **NE =** Sistema Normal + Emergência.
**NE = Normal + Emergency System.*
**NE = Sistema Normal + Emergencia.*

** **E =** Sistema Emergência.
***E = Emergency System.*
***E = Sistema Emergencia.*

## Informações Técnicas | *Technical information | Informaciones técnicas*

| | |
|---|---|
| **Fonte de Luz**<br>*Light Source*<br>*Fuente de Luz* | Composta por lâmpada TuboLED de alta potência e eficiência luminosa, com certificação conforme parâmetros LM80 + TM21 para manutenção de fluxo X tempo. IRC >80 (índice de reprodução decores);<br>*Composed of a high-power and luminous efficiency TuboLED lamp, certified according to LM80 + TM21 parameters for flux maintenance over time. IRC >80 (Color Rendering Index);*<br>*Compuesta por lámpara TuboLED de alta potencia y eficiencia luminosa, con certificación conforme a los parámetros LM80 + TM21 para el mantenimiento del flujo X tiempo. IRC >80 (índice de reproducción de colores);* |
| **Temperatura de Cor**<br>*Color Temperature*<br>*Temperatura de Color* | 6500K (Luz Branca), outras temperaturas de cor sob consulta;<br>*6500K (white light), other color temperatures on request;*<br>*6500K (luz blanca), por otras temperaturas de color, bajo consulta;* |
| **Vida Útil**<br>*Life Time*<br>*Vida Útil* | ≥ 25.000h L70, mantendo ao final da vida útil no mínimo 70% do fluxo luminoso inicial, conforme LM80, para os equipamentos auxiliares vida útil ≥ 25.000h;<br>*≥ 25.000h L70, maintaining at the end of service life, at least 70% of the initial luminous flux, according to LM80, for auxiliary equipment lifetime ≥ 25,000h;*<br>*≥ 25.000h L70, manteniendo al final de la vida útil al menos el 70% del flujo luminoso inicial, según LM80, para vida útil de equipos auxiliares ≥ 25,000h;* |
| **Fonte de Alimentação**<br>*Power Supply*<br>*Fuente de Alimentación* | Tensão 100-240Vca como padrão de fornecimento, frequência 50/60Hz, THD <10%, fator de potência >0,92;<br>*Voltage 100-240Vac as standard, frequency 50/60Hz, THD <10%, power factor >0.92;*<br>*Tensión 100-240Vca como suministro estándar, frecuencia 50/60Hz, THD <10% factor de potencia >0,92;* |
| **Temperatura de Operação**<br>*Operating Temperature*<br>*Temperatura de Funcionamiento* | -40°C~+40°C / Umidade relativa do ar até 100% / Altitude < 1500m / Temperatura média do Ar: +35°C;<br>*-40°C~+40°C / Relative air humidity up to 100% / Altitude <1500m / Average air temperature: + 35°C;*<br>*-40°C~+40°C / Humedad relativa del aire hasta 100% / Altitud < 1500m / temperatura media del aire: +35°C;* |
| **Garantia do Produto**<br>*Product Warranty*<br>*Garantía del Producto* | A luminária possui garantia de 5 anos, garantindo a excelência do produto ao longo do tempo, para as lâmpadas, a garantia é de 1 ano.<br>*The luminaire comes with a 5-year warranty, ensuring the product's excellence over time. The warranty for the bulbs is 1 year.*<br>*La luminaria tiene una garantía de 5 años, asegurando la excelencia del producto a lo largo del tiempo. La garantía de las bombillas es de 1 año.* |

## Características Construtivas | *Constructive Features* | *Características Constructivas*

- Corpo fabricado em policarbonato de alta resistência e durabilidade na cor Cinza Claro;
  *Body made of high-strength and durable polycarbonate in Light Gray color;*
  *Cuerpo fabricado en policarbonato de alta resistencia y durabilidad en color Gris Claro;*
- Suportes para fixação fabricados em aço galvanizado;
  *Supports for mounting made of galvanized steel;*
  *Soportes para fijación fabricados en acero galvanizado;*
- Difusor em policarbonato prismático transparente;
  *Prismatic transparent polycarbonate diffuser;*
  *Difusor de policarbonato prismático transparente;*
- Fechos em termoplásticos como padrão de fornecimento ou aço inox sob consulta;
  *Thermoplastic closures as standard supply or stainless steel upon request;*
  *Hechos en termoplásticos como estándar de suministro o acero inoxidable bajo consulta;*
- Parafusos e arruelas fabricados em aço inox;
  *Stainless steel screws and washers;*
  *Tornillos y arandelas fabricados en acero inoxidable;*
- Fornecimento padrão com uma entrada com prensa cabo 1/2“ BSP de range 6~12mm. Disponível com dois prensa cabos;
  *Standard supply with a 1/2" BSP cable gland entry accommodating a range of 6~12mm. Available with two cable glands;*
  *Suministro estándar con una entrada con prensa cables de 1/2" BSP de rango 6~12mm. Disponible con dos prensas cables;*
- Fornecido com uma Régua de Bornes para conexão elétrica, para cabos até 4mm².
  *Provided with a Terminal Strip for electrical connection, for cables up to 4mm².*
  *Proporcionado con una Regla de Bornes para conexión eléctrica, para cables de hasta 4mm².*

Funcionamento Normal

*Normal Operation*

*Operación Normal*

NAVI Colors

## Características Construtivas | *Constructive Features | Características Constructivas*

| Código<br>*Code \| Código* | Dimensões (mm)<br>*Size (mm) \| Dimensiones (mm)* | | | Peso (Kg)<br>*Weight (Kg) \| Peso (kg)* |
|---|---|---|---|---|
| | A | B | C | |
| EYL81/1X9 | 90 | 670 | 300 | 1,5 |
| EYL81/2X9 | | | | |
| EYL81/1X18 | | 1280 | 780 | 2,0 |
| EYL81/2X18 | | | | |

### FIXAÇÃO SOBREPOR

*OVERLAY FIXATION | FIJACIÓN SOBREPONER*

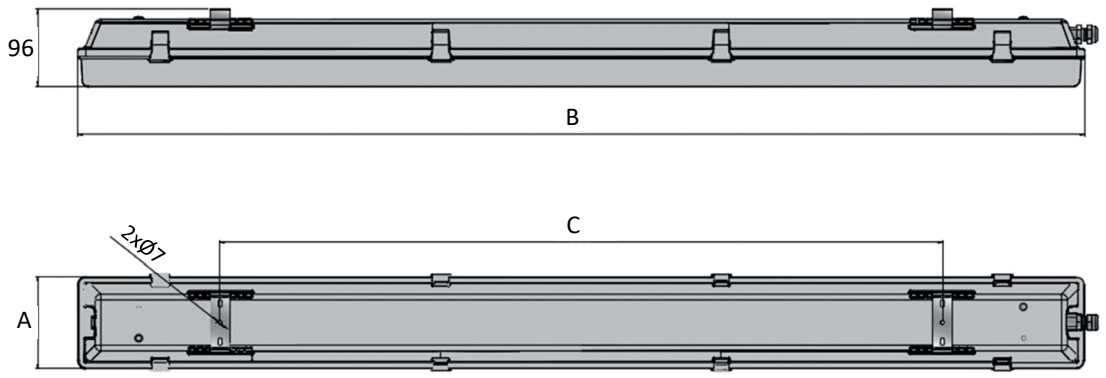


### FIXAÇÃO PARA PERFILADO E ELETRODUTO

*FIXATION FOR PROFILED AND ELECTRICAL CONDUITS | FIJACIÓN PARA PERFILES Y TUBOS ELECTRODUCTOS*

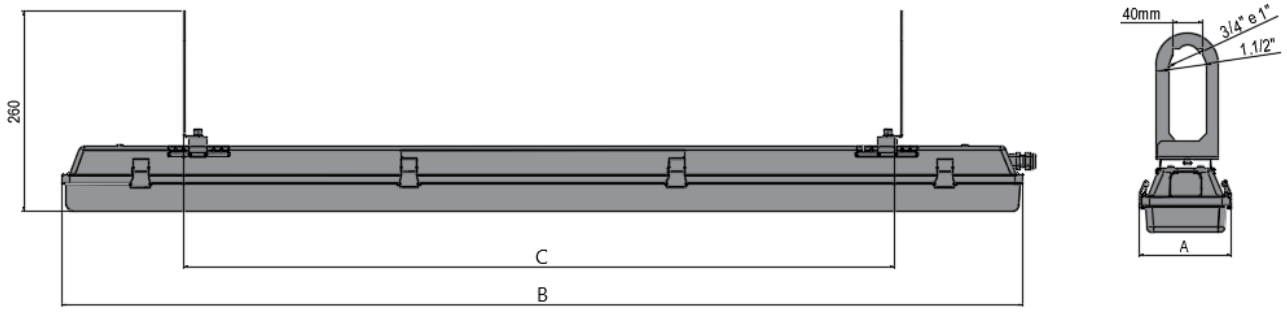

## Aplicações | *Application | Aplicaciones*

*Platforms*
*Plataforma*

*Pharmaceutical*
*Farmacéutica*

*Food Company*
*Industria Alimentícia*

*Refinery*
*Refinería*

*Ex Area*
*Area Ex*

*Degree of Protection*
*Grado de Protección*

## Codificação | *Code | Codificación*

**EYL81 D / 1 X 9**

### Código
*Code | Código*

Luminária Hermética TuboLED Ex
*Hermetic Lighting TubeLED Ex*
*Luminaria Hermética TuboLED Ex*

### Entrada
*Input | Entrada*

| Código *Code Código* | Referência *Reference Referencia* |
|---|---|
| | 1x 1/2" BSP |
| D | 2x 1/2" BSP |

### Potência
*Power | Potencia*

| Código *Code Código* | Referência *Reference Referencia* |
|---|---|
| 9 | 9W |
| 18 | 18W |

### Tensão de Alimentação
*Voltage | Tensión de Alimentación*

| Código *Code Código* | Referência *Reference Referencia* |
|---|---|
| | 100~240Vca |

### Temperatura de Cor
*Color Temperature | Temperatura de Color*

| Código *Code Código* | Referência *Reference Referencia* |
|---|---|
| 3K | 3000K |
| 4K | 4000K |
| 5K | 5000K |
| | 6500K |

### Quantidade de Lâmpadas
*Quantity of Lamps | Cantidad de Lámparas*

| Código *Code Código* | Referência *Reference Referencia* |
|---|---|
| 1 | 1 Lâmpada *1 Lamp 1 Lámpara* |
| 2 | 2 Lâmpadas *2 Lamps 2 Lámparas* |

### Fixação
*Fixation | Fijación*

| Código *Code Código* | Referência *Reference Referencia* |
|---|---|
| | Sobrepor *Overlay Sobreponer* |
| SU | *Suporte Universal* *Universal Support Soporte Universal* |

## Codificação | *Code* | *Codificación*

• Descrição do exemplo acima: Luminária Hermética Ex para uma Lâmpada TuboLED com 9W de potência, alto desempenho e eficiência luminosa, temperatura de cor 6500K, dois prensa cabo de 1/2" BSP, grau de proteção IP66, visor de policarbonato com anti-amarelamento e tensão de alimentação 100~240Vca.

• *Description of the above example: Hermetic Ex Lighting for a 9W LED Tube Lamp, high performance and luminous efficiency, color temperature 6500K, two 1/2" BSP cable glands, protection degree IP66, polycarbonate visor with anti-yellowing, and power supply voltage 100~240Vac.*

• *Descripción del ejemplo anterior: Luminaria Hermética Ex para una Lámpara TuboLED de 9W de potencia, alto rendimiento y eficiencia luminosa, temperatura de color 6500K, dos prensa-cabo de 1/2" BSP, grado de protección IP66, visor de policarbonato con anti-amarillamiento y tensión de alimentación de 100~240Vca.*