LUMINÁRIA LED | LED LIGHTING | LUMINARIA LED

Iluminação industrial TGVP | WP Industrial Lighting | Iluminación Industrial TGVP

NAVILLE®

EYBL74 | **10W à 50W** | TGVP

LINHA COLUMBA
COLUMBA LINE | LÍNEA COLUMBA

Luminária LED Portátil de Alto Desempenho e Eficiência à prova de tempo, gases, vapores pós e jatos d' água.

High Performance and Efficient Portable LED Lighting weather, gas, vapor, dust and water jets proof.

Luminaria LED portátil de alto rendimiento y eficiencia, resistente a la intemperie, gases, vapores de polvo y chorros de agua.

Potências do Sistema: 10W à 50W
System Power | Potencias del Sistema

123 lm/W	1 ano	60.000 h	IP66W IK08
Eficiência	de garantia*	Vida útil	Grau de Proteção
Efficiency	*YEARS warranty**	*Life Time*	*Degree of Protection*
Eficiencia	*AÑOS de garantía**	*Vida útil*	*Grado de Protección*

Características Gerais | General *Features* | *Características Generales*

Normas | *Standards* | *Normas*

NBR 60529, NBR 5410, NR-10, NR-12, ABNT NBR IEC - 60598-1, ABNT NBR IEC - 60529, ABNT NBR IEC - 62031, IES LM 80-08 e IES TM 21.

Instalação | *Installation* | Instalación

Portátil. Para correta instalação utilizar o manual.
Portable. For correct installation, use the manual.
Portátil. Para una correcta instalación utilice el manual.

Manutenção | *Maintenance* | Mantenimiento

Facilitada sem emprego de ferramentas especiais.
Made easy without the use of special tools.
Fácil sin el uso de herramientas especiales.

Utilização | *Use* | Utilización

Em ambientes internos e externos com exposição direta ao tempo e atmosfera agressiva.
In indoor and outdoor environments with direct exposure to weather and aggressive atmosphere.
Áreas clasificadas en interior o exterior con exposición directa a la intemperie y atmósferas agressivas.

Informações de Segurança | *Safety Information* | *Información de Seguridad*

Para garantir a segurança e a integridade do produto, manusear a luminária sempre através da empunhadura, não suspender o produto através do cabo.
To ensure the safety and integrity of the product, always handle the lighting by the grip, and do not suspend the product by the cable.
Para garantizar la seguridad y la integridad del producto, manipule la luminaria siempre a través de la empuñadura, no suspenda el producto por el cable.

**A garantia aplica-se desde que o produto seja utilizado em corretas condições de uso. Consulte-nos para maiores informações.*
**The warranty applies provided the product is used in correct conditions of use. Contact us for more information.*
**La garantía se aplica siempre que el producto se utilice en las condiciones correctos. Entre en contacto con nosotros para más información.*

EYBL74 | **10W à 50W** | TGVP

LINHA COLUMBA
COLUMBA LINE | LÍNEA COLUMBA

Informações Técnicas | *Technical information* | *Informaciones técnicas*

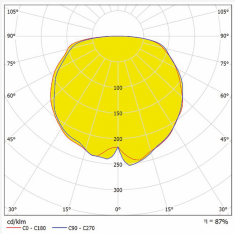

Curva fotométrica 120°

Photometric Curve 120°

Curva fotométrica 120°

EYBL74	Potência do Sistema *System Power* *Potencia del Sistema*	Fluxo Luminoso *Luminous Flux* *Flujo Luminoso*	Eficiência *Efficiency* *Eficiencia*	Equivalência HDI *HDI Equivalence* *Equivalencia HDI*	Versões Disponíveis *Available Versions* *Versiones disponibles*						
					120-240 Vca	347-480 Vca	12 Vcc	24 Vcc	125 Vcc	NE *	E **
	10W	1.233lm	123lm/W	70W	✓						
	20W	2.465lm	123lm/W	70W 100W	✓						
	30W	3.698lm	123lm/W	70W 100W	✓						
	40W	4.930lm	123lm/W	100W	✓						
	50W	6.163lm	123lm/W	150W	✓						

* **NE =** Sistema Normal + Emergência.
**NE = Normal + Emergency System.*
**NE = Sistema Normal + Emergencia.*

** **E =** Sistema Emergência.
***E = Emergency System.*
***E = Sistema Emergencia.*

EYBL74 | **10W à 50W** | TGVP

LINHA COLUMBA
COLUMBA LINE | LÍNEA COLUMBA

Informações Técnicas | *Technical information* | *Informaciones técnicas*

Fonte de Luz *Light Source* *Fuente de Luz*	Composta por LEDs de alta potência e eficiência luminosa, com certificação conforme parâmetros LM80 + TM21 para manutenção de fluxo X tempo. IRC >70 (índice de reprodução decores); *Composed of high power and luminous efficiency LEDs, certified according to IES LM80 + TM21 parameters for flux X time maintenance. CRI >70 (color rendering index);* *Compuesta por LEDs de alta potencia y eficiencia lumínica, certificada según parámetros LM80 + TM21 para mantenimiento flujo X tiempo. CRI >70 (índice de reproducción de color);*
Temperatura de Cor *Color Temperature* *Temperatura de Color*	5000K (Luz Branca), outras temperaturas de cor sob consulta; *5000K (white light), other color temperatures on request;* *5000K (luz blanca), por otras temperaturas de color, bajo consulta;*
Vida Útil *Life Time* *Vida Útil*	≥ 60.000h L70, mantendo ao final da vida útil no mínimo 70% do fluxo luminoso inicial, conforme LM80; *≥ 60.000h L70, maintaining at the end of service life, at least 70% of the initial luminous flux, according to LM80;* *≥ 60.000h L70, manteniendo al final de la vida útil al menos el 70% del flujo luminoso inicial, según LM80;*
Para facho de 120° *Beam of 120°* *Para Apertura de 120°*	Facho de 120° sem lente; *Beam 120° without lens;* *Apertura de 120° sin lente;*
Fonte de Alimentação *Power Supply* *Fuente de Alimentación*	Tensão 120-240Vca como padrão de fornecimento, frequência 50/60Hz, THD <10%, fator de potência >0,95 com proteção contra sobretensão 2kV; *Voltage 120-240Vac as standard, frequency 50/60Hz, THD <10%, power factor >0.95 with 2kV short circuit protection;* *Tensión 120-240Vca como suministro estándar, frecuencia 50/60Hz, THD <10% factor de potencia >0,95 con protección sobretensión 2kV;*
Temperatura de Operação *Operating Temperature* *Temperatura de Funcionamiento*	-40°C~+40°C / Umidade relativa do ar até 100% / Altitude < 1500m / Temperatura média do Ar: +35°C; *-40°C~+40°C / Relative air humidity up to 100% / Altitude <1500m / Average air temperature: +35°C;* *-40°C~+40°C / Humedad relativa del aire hasta 100% / Altitud < 1500m / temperatura media del aire: +35°C;*

Características Construtivas | *Constructive Features* | *Características Constructivas*

Caixa de ligação | *Connection Box* | *Caja de conexión*

- Corpo e tampa em liga de alumínio copper-free;
  Body and cover cast in copper-free aluminum alloy;
  Corpo y Tapa fundidos en aleación de aluminio copper-free;

- Parafusos e arruelas fabricados em aço inox;
  Stainless steel screws and washers;
  Tornillos y arandelas fabricados en acero inoxidable;

- Pés de sustentação em borracha;
  Rubber support feet;
  Pies de apoyo de goma;

- Alça em chapa de aço galvanizado à fogo com pintura na cor Preta Rall 9011;
  Hot-dip galvanized steel support painted in Black Rall 9011;
  Soporte en chapa de acero galvanizada en caliente y pintada en Negro Rall 9011;

- Fornecido com dois prensa cabos de poliamida 1/2" BSP para range de Ø6mm² - Ø12mm², na entrada e saída. Disponível com rosca NPT;
  Provided with two polyamide cable glands 1/2" BSP for a range of Ø6mm² - Ø12mm², at the inlet and outlet. Available with NPT thread;
  Proporcionado con dos prensaestopas de poliamida de 1/2" BSP para un rango de Ø6mm² - Ø12mm², en la entrada y en la salida. Disponible con rosca NPT;

- Fornecido com cabo de alimentação 3x1,5 mm² ou 3x2,5 mm², conforme o comprimento. Para mais detalhes, consultar a página 9;
  Supplied with a power cable of 3x1.5 mm² or 3x2.5 mm², depending on the length. For more details, please refer to page 9.
  Suministrado con cable de alimentación de 3x1,5 mm² o 3x2,5 mm², según la longitud. Para más detalles, consulte la página 9.

- Fornecido com plug industrial 2P+T 10A 250V;
  Supplied with industrial plug 2P+T 10A 250V;
  Se suministra con enchufe industrial 2P+T 10A 250V;

Luminária | *Lighting* | *Luminaria*

- Corpo, alojamento e aro em liga de alumínio copper-free;
  Enclosure and End Ring cast in copper-free aluminum alloy;
  Corpo, carcasa y Anillo de Cierre fundidos en aleación de aluminio copper-free;

- Visor incolor em vidro plano temperado, sob consulta em policarbonato, acrílico ou vidro jateado;
  Colorless display in flat tempered glass, on request in polycarbonate, acrylic or frosted glass;
  Visor de vidrio plano templado incoloro, consultar en policarbonato, acrílico o vidrio esmerilado;

- Parafusos e arruelas fabricados em aço inox;
  Stainless steel screws and washers;
  Tornillos y arandelas fabricados en acero inoxidable;

- Fornecido com empunhadura em Nylon com prensa cabos 1/2" BSP para range de Ø6mm² - Ø12mm². Disponível com rosca NPT;
  Provided with a Nylon grip and a 1/2" BSP cable gland for a range of Ø 6mm² - Ø 12mm². Available with NPT thread;
  Proporcionado con empuñadura de nylon con prensa cables de 1/2" BSP para un rango de Ø 6mm² - Ø 12mm². Disponible con rosca NPT;

- Fornecido com uma entrada bujonada 1" BSP, destinado à inspeção e facilitação da instalação elétrica;
  Supplied with a 1" BSP flanged input, intended for inspection and facilitation of electrical installation;
  Suministrado con una entrada con bujón de 1" BSP, destinado a la inspección y facilitación de la instalación eléctrica;

- Fornecido com um terminal de aterramento externamente;
  Provided with an external grounding terminal;
  Tornillos y arandelas fabricados en acero inoxidable;

Características Construtivas | *Constructive Features* | *Características Constructivas*

- Acabamento padrão do conjunto: Pintura epóxi.
  Luminária na cor Cinza Claro Munsell N 6,5. Caixa na cor Cinza Claro Munsell N 6,5;

  Standard finish: Epoxy paint.
  Munsell N 6.5 Light Gray Lighting. Junction box in Light Gray Munsell N 6.5;

  Acabado estándar: Pintura epoxi.
  Luminaria en Gris Claro Munsell N 6.5. Caja de conexión en color Gris Claro Munsell N 6,5;

- Disponível em outras cores, sob consulta.

  Available in other colors, on request. | Otros colores disponibles bajo pedido.

Funcionamento Normal.

Normal Operation.

Operación Normal.

NAVI Colors

EYBL74 | **10W à 50W** | TGVP

LINHA COLUMBA
COLUMBA LINE | LÍNEA COLUMBA

Características Construtivas | *Constructive Features* | *Características Constructivas*

Código *Code | Código*	Dimensões (mm) *Size (mm) | Dimensiones (mm)*					Peso (Kg) *Weight (Kg) | Peso (kg)*
	A	B	C	D	E	
EYBL74/10	188	207	158	319	148	7,0
EYBL74/20						
EYBL74/30						
EYBL74/40						
EYBL74/50						

PORTÁTIL
***PORTABLE* | PORTÁTIL**

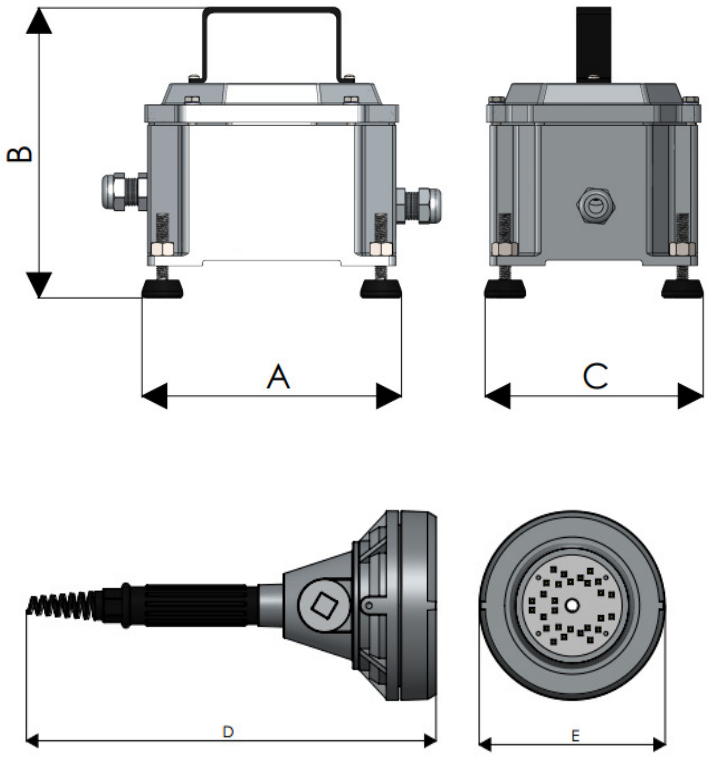

Acessórios / Peças de Reposição | *Accessory / Spare Parts | Accesorios / Piezas de Reposición*

Produto *Product | Producto*	Código *Code | Código*	Descrição *Description | Descripción*
	M/ML232DB0.010-120PA	Kit composto por módulo de LEDs para 10W com facho 120°. *Kit consisting of 10W LED module with 120° beam.* *Kit compuesto por módulo LED de 10W con haz de 120°.*
	M/ML232DB0.020-120PA	Kit composto por módulo de LEDs para 20W com facho 120°. *Kit consisting of 20W LED module with 120° beam.* *Kit compuesto por módulo LED de 20W con haz de 120°.*
	M/ML332DB0.030-120PA	Kit composto por módulo de LEDs para 30W com facho 120°. *Kit consisting of 30W LED module with 120° beam.* *Kit compuesto por módulo LED de 30W con haz de 120°.*
	M/ML432DB0.040-120PA	Kit composto por módulo de LEDs para 40W com facho 120°. *Kit consisting of 40W LED module with 120° beam.* *Kit compuesto por módulo LED de 40W con haz de 120°.*
	M/ML532DB0.050-120PA	Kit composto por módulo de LEDs para 50W com facho 120°. *Kit consisting of 50W LED module with 120° beam.* *Kit compuesto por módulo LED de 50W con haz de 120°.*

EYBL74 | **10W à 50W** | TGVP

LINHA COLUMBA
COLUMBA LINE | LÍNEA COLUMBA

Aplicações | *Application* | *Aplicaciones*

Port *Puerto*	*Shed* *Galpón*	*Refinery* *Refinería*	*Storage* *Almacenamiento*	*Dock* *Muelle*	*Shipyard* *Astillero*	*Degree of Protection* *Grado de Protección*

Codificação | *Code | Codificación*

EYBL74 / 20 10

Código
Code | Código

Luminária LED Portátil TGVP
Portable WP LED Lighting
Luminaria LED Portátil TGVP

Potência
Power | Potencia

Código *Code* *Código*	Referência *Reference* *Referencia*
10	30W
20	20W
30	30W
40	40W
50	50W

Temperatura de Cor
Color Temperature | Temperatura de Color

Código *Code* *Código*	Referência *Reference* *Referencia*
3K	3000K
4K	4000K
	5000K
65K	6500K

Visor
Viewfinder | Visor

Código *Code* *Código*	Referência *Reference* *Referencia*
	Vidro Temperado *Tempered Glass* *Vidrio Templado*
VJ	Vidro Jateado* *Frosted Glass** *Vidrio Esmerilado**
VP	Policarbonato *Polycarbonate* *Policarbonato*

Cor Customizada
Custom Color | Color Personalizado

Código *Code* *Código*	Referência *Reference* *Referencia*
	Padrão *Standard* *Estándar*
.CE	Cinza Escuro *Dark Gray* *Gris Oscuro*
.PT	Preto *Black* *Negro*
.BR	Branco *White* *Blanco*
.AM	Amarelo *Yellow* *Amarillo*
.VM	Vermelho *Red* *Rojo*
.LR	Laranja *Orange* *Naranja*
.VT	Violeta *Violet* *Violeta*
.AZ	Azul *Blue* *Azul*

• Refere-se a pintura aplicada em todo o produto.

• *Refers to the paint applied to the entire product.*

• *Esto se refiere a la pintura aplicada a todo el producto.*

Entrada
Input | Entrada

Código *Code* *Código*	Referência *Reference* *Referencia*
	1/2"BSP
N	1/2"NPT

Ângulo de Facho
Beam Angle | Ángulo de Apertura

Código *Code* *Código*	Referência *Reference* *Referencia*
	120°

Tensão de Alimentação
Voltage | Tensión de Alimentación

Código *Code* *Código*	Referência *Reference* *Referencia*
	120~240Vca

Cabos
Cables | Cabo

Código *Code* *Código*	Referência *Reference* *Referencia*
5	5 Metros de Cabo 3x1,5mm *5 Meters of Cable 3x1.5mm* *5 Metros de Cabo 3x1,5mm*
10	10 Metros de Cabo 3x1,5mm *10 Meters of Cable 3x1.5mm* *10 Metros de Cabo 3x1,5mm*
20	20 Metros de Cabo 3x2,5mm *20 Meters of Cable 3x2.5mm* *20 Metros de Cabo 3x2,5mm*
30	30 Metros de Cabo 3x2,5mm *30 Meters of Cable 3x2.5mm* *30 Metros de Cabo 3x2,5mm*
40	40 Metros de Cabo 3x2,5mm *40 Meters of Cable 3x2.5mm* *40 Metros de Cabo 3x2,5mm*
50	50 Metros de Cabo 3x2,5mm *50 Meters of Cable 3x2.5mm* *50 Metros de Cabo 3x2,5mm*

*Modelos com visor em vidro jateado apresentam uma redução de 18% no fluxo luminoso.
**Models with frosted glass viewfinder exhibit an 18% reduction in luminous flux.*
**Los modelos con visor de vidrio esmerilado presentan una reducción del 18% en el flujo luminoso.*

Codificação | *Code | Codificación*

• Descrição do exemplo acima: Luminária LED Portátil TGVP, com 20W de potência, alto desempenho e eficiência luminosa, composto por módulo LED com temperatura de 5000K, grau de proteção IP66W, visor incolor em vidro plano temperado, com ângulo de facho 120° e tensão de alimentação de 120 ~ 240 Vca, com cabo de 10 metros e plug industrial.

• *Description of the example above: Weather, gas, vapor and dust proof Portable LED Lighting, with 20W power, high performance and luminous efficiency, consisting of LED module with 5000K color temperature, IP66W protection degree, flat tempered glass display, with 120° beam angle and 120 ~240 Vca supply voltage with 10 meters cable and industrial plug.*

• *Descripción del ejemplo ácima: Luminaria LED portátil resistente a la intemperie, gas, vapor y polvo, de 20W de potencia, alto rendimiento y eficiencia luminosa, compuesta por un módulo LED con temperatura de 5000K, grado de protección IP66W, display incoloro en vidrio plano templado, con un ángulo de apertura de 120° y tensión de alimentación. de 120 ~ 240 Vac, con cable de 10 metros y enchufe industrial.*