LUMINÁRIA LED | LED LUMINAIRE | LUMINARIA LED

Iluminação LED para Poste | LED Lighting Pole | Iluminación LED para Poste

NAVILLE®

EXL2508 | **30W à 200W**

LINHA LYRA
LYRA LINE | LÍNEA LYRA

Luminária LED para uso em Poste, composta por módulos de Alto Desempenho e Eficiência.

LED Luminaire for use in Pole, composed of High Performance and Efficiency modules.

Luminaria LED para uso en Poste, compuesta por módulos de Alto Desempeño y Eficiencia.

Potências do Sistema: 30W à 200W
System Power | Potencias del Sistema

Opção dimerizável 0-10V e controle **DALI** sob consulta
0-10V dimmable option and DALI control upon request
Opción de regulación 0-10V y control DALI a pedido

153 lm/W	5 anos	102.000 h	IP66W IK08
Eficiência	de garantia*	Vida útil	Grau de Proteção
Efficiency	*YEARS warranty**	*Life Time*	*Degree of Protection*
Eficiencia	*AÑOS de garantía**	*Vida útil*	*Grado de Protección*

Características Gerais | General *Features* | *Características Generales*

Normas | *Standars* | *Normas*

ABNT NBR IEC 60598-1, ABNT NBR IEC 60529, ABNT NBR IEC 62031, IES LM 80-08 e IES TM 21.

Instalação | *Installation* | Instalación

Através do suporte padrão com ângulo de +15° ou -15° para braço de poste, também disponível suporte com ângulo de 90° para topo de poste reto. Para correta instalação, utilizar o manual.
Through the standard support with an angle of +15° or -15° for pole arms, a support with a 90° angle for the top of a straight pole is also available. For proper installation, please use the manual.
A través del soporte estándar con un ángulo de +15° o -15° para el brazo del poste, también está disponible el soporte con un ángulo de 90° para la parte superior del poste recto. Para una correcta instalación, utilice el manual.

Fixação | *Setting* | Fijación

Encaixe para tubo de 48mm ou 60,3mm através de parafusos fornecidos no suporte.
Fit for 48mm or 60,3mm tube using the screws provided in the bracket.
Encaixe para tubo de 48mm o 60,3mm mediante los tornillos proporcionados em el soporte.

Utilização | *Use* | Utilización

Em ambientes internos e externos com exposição direta ao tempo e atmosfera agressiva.
In indoor and outdoor environments with direct exposure to weather and aggressive atmosphere.
En interior o exterior con exposición directa a la intemperie y atmósferas agresivas.

**A garantia aplica-se desde que o produto seja utilizado em corretas condições de uso. Consulte-nos para maiores informações.*
**The warranty applies provided the product is used in correct conditions of use. Contact us for more information.*
**La garantía se aplica siempre que el producto se utilice en las condiciones de uso correcto. Entre en contacto con nosotros para más información.*

EXL2508 — 30W à 200W

LINHA LYRA
LYRA LINE | LÍNEA LYRA

Informações Técnicas | *Technical information* | *Informaciones técnicas*

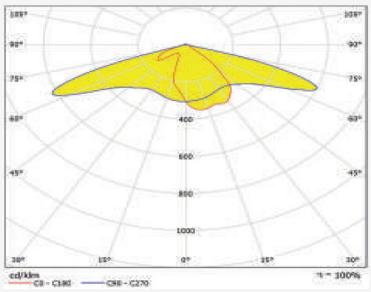

Curva Fotométrica TIPO II Média

Medium TYPE II Photometric Curve

Curva Fotométrica TIPO II Media

EXL2508	Potência do Sistema *System Power* *Potencia del Sistema*	Fluxo Luminoso *Luminous Flux* *Flujo Luminoso*	Eficiência *Efficiency* *Eficiencia*	Equivalência HDI *HDI Equivalence* *Equivalencia HDI*	Versões Disponíveis *Available Versions* *Versiones disponibles*						
					108-305 Vca	347-480 Vca	12 Vcc	24 Vcc	125 Vcc	NE *	E **
	30W	4.590lm	153lm/W	70W	✓	✓					
	50W	7.650lm	153lm/W	150W	✓	✓					
	180W	27.180lm	151lm/W	350W	✓	✓					
	200W	30.000lm	150lm/W	400W	✓	✓					

* **NE =** Sistema Normal + Emergência.
**NE = Normal + Emergency System.*
**NE = Sistema Normal + Emergencia.*

** **E =** Sistema Emergência.
***E = Emergency System.*
***E = Sistema Emergencia.*

EXL2508 | **30W à 200W**

LINHA LYRA
LYRA LINE | LÍNEA LYRA

Informações Técnicas | *Technical information* | *Informaciones técnicas*

Fonte de Luz *Light Source* *Fuente de Luz*	Composta por LEDs de alta potência e eficiência luminosa, com certificação conforme parâmetros LM80 + TM21 para manutenção de fluxo X tempo. IRC >70 (índice de reprodução decores); *Composed of high power and luminous efficiency LEDs, certified according to LM80 + TM21 parameters for flux X time maintenance. CRI >70 (color rendering index);* *Compuesta por LEDs de alta potencia y eficiencia lumínica, certificada según parámetros LM80 + TM21 para mantenimiento flujo X tiempo. CRI >70 (índice de reproducción de color);*
Temperatura de Cor *Color Temperature* *Temperatura de Color*	5000K (Luz Branca), outras temperaturas de cor sob consulta; *5000K (white light), other color temperatures on request;* *5000K (luz blanca), por otras temperaturas de color, bajo consulta;*
Vida Útil *Life Time* *Vida Útil*	≥ 102.000h L70, mantendo ao final da vida útil no mínimo 70% do fluxo luminoso inicial, conforme LM80, para os equipamentos auxiliares vida útil ≥ 102.000h; *≥ 102.000h L70, maintaining at the end of service life, at least 70% of the initial luminous flux, according to LM80, for auxiliary equipment lifetime ≥ 102.000h;* *≥ 102.000h L70, manteniendo al final de la vida útil al menos el 70% del flujo luminoso inicial, según LM80, para vida útil de equipos auxiliares ≥ 102.000h;*
TIPO II Média *Medium TYPE II* *TIPO II Media*	Lente em PMMA de alta eficiência com proteção anti-UV, anti-ofuscamento e anti-amarelamento, contra impactos IK08 e distribuição luminosa conforme IESNA tipos I, II, III, IV ou V; *High efficiency PMMA lens with protection anti-UV, anti-glare and anti-yellowing, impact resistance IK08 and luminous distribution according to IESNA types I, II, III, IV or V;* *Lente de PMMA de alta eficiencia con protección anti-UV, antideslumbrante y antiamarilleo, resistencia a impactos IK08 y distribución luminosa según los tipos I, II, III, IV o V de IESNA;*
Fonte de Alimentação *Power Supply* *Fuente de Alimentación*	Tensão 108-305Vca / 127-300Vcc como padrão de fornecimento, frequência 50/60Hz, THD <10%, fator de potência >0,95 com proteção de surtos 6kV; *Voltage 108-305Vac / 127-300Vdc as standard, frequency 50/60Hz, THD <10%, power factor >0.95 with 6kV short circuit protection;* *Tensión 108-305Vca / 127-300Vcc como suministro estándar, frecuencia 50/60Hz, THD <10% factor de potencia >0,95 con protección sobretensión 6kV;*
Temperatura de Operação *Operating Temperature* *Temperatura de Funcionamiento*	-40°C~+40°C / Umidade relativa do ar até 100% / Altitude < 1500m / Temperatura média do Ar: +35°C; *-40°C~+40°C / Relative air humidity up to 100% / Altitude <1500m / Average air temperature: + 35°C;* *-40°C~+40°C / Humedad relativa del aire hasta 100% / Altitud < 1500m / temperatura media del aire: +35°C;*
Protetor de Surto Surge Protector Protector Contra Sobretensiones	Protetor contra surtos classe II, NBR IEC 61.643-1 para suportar ondas de tensão 10kV @1,2/50 µs e corrente de surto de 12kA @8/20 µs. Protetores de surto não são aplicados a sistemas 12Vcc, 24Vcc, 125Vcc, 480Vca e Emergência; *Class II short circuit protector, NBR IEC 61.643-1 to withstand voltage waves of 10kV @1.2/50 µs and surge current of 12kA @8/20 µs. Short circuit protectors are not applied to 12Vdc, 24Vdc, 125Vdc, 480Vca and Emergency systems;* *Protector contra sobretensiones Clase II, NBR IEC 61.643-1 para soportar sobretensiones de 10kV @1,2/50 µs y sobrecorriente de 12kA @8/20 µs. Los protectores contra sobretensiones no se aplican a sistemas de emergencia y de 12Vcc, 24Vcc, 125Vcc, 480Vca;*
Opcional – Base Para Relé *Optional - Base for Relay* *Opcional - Base para Relé*	Sistema de telegestão ou base para relé fotoelétrico. *Telemanagement system or base for photoelectric relay.* *Sistema de telegestión o base para relé fotoeléctrico.*

Características Construtivas | *Constructive Features | Características Constructivas*

- Corpo e suporte de fixação fundidos em liga de alumínio copper-free, injetados sob alta pressão, garantindo excelente resistência mecânica e à corrosão;
  Body and mounting bracket cast in copper-free aluminum alloy, injection molded under high pressure, ensuring excellent mechanical strength and corrosion resistance;
  Cuerpo y soporte de fijación fundidos en aleación de aluminio libre de cobre, inyectados a alta presión, garantizando excelente resistencia mecánica y a la corrosión;

- Dissipador integrado ao corpo, injetado sob alta pressão, garantindo excelente dissipação térmica e maior eficiência;
  Integrated heatsink into the body, injection molded under high pressure, ensuring excellent thermal dissipation and higher efficiency;
  Disipador integrado al cuerpo, inyectado a alta presión, garantizando una excelente disipación térmica y mayor eficiencia;

- Visor incolor em vidro plano temperado, sob consulta em policarbonato ou acrílico;
  Colorless display in flat tempered glass, on request in polycarbonate or acrylic;
  Pantalla de vidrio plano templado incoloro, consultar en policarbonato o acrílico;

- Parafusos e arruelas fabricados em aço inox;
  Stainless steel screws and washers;
  Tornillos y arandelas fabricados en acero inoxidable;

- Acabamento padrão: Pintura epóxi na cor Cinza Claro Munsell N 6,5;
  Standard finish: Epoxy paint in Light Gray color Munsell N 6.5;
  Acabado estándar: Pintura epoxi de color Gris Claro Munsell N 6,5;

- Disponível em outras cores, sob consulta.
  Available in other colors, on request. | Color Disponible consultar por otros colores.

Acabamento Padrão na Cor Cinza Munsell N 6,5

Standard Finish in Munsell Gray N 6,5
Acabado estándar en el color gris Munsell N 6,5

Customizado na cor Branca

Customized in White color
Personalizado em color Blanco

Customizado na cor Preta

Customized in Black color
Personalizado en color Negro

NAVI Colors

EXL2508

30W à 200W

LINHA LYRA
LYRA LINE | LÍNEA LYRA

Características Construtivas | *Constructive Features | Características Constructivas*

Código *Code | Código*	Dimensões (mm) *Size (mm) | Dimensiones (mm)*				Peso (Kg) *Weight (Kg) | Peso (kg)*
	A	ØB	C	D	
EXL2508/30PS	380	Ø48mm Ø60,3mm	200	90	3,2
EXL2508/50PS					
EXL2508/180PS	430		270		3,6
EXL2508/200PS	480				

FIXAÇÃO PARA POSTE
POLE FIXATION | FIJACIÓN DE POSTE

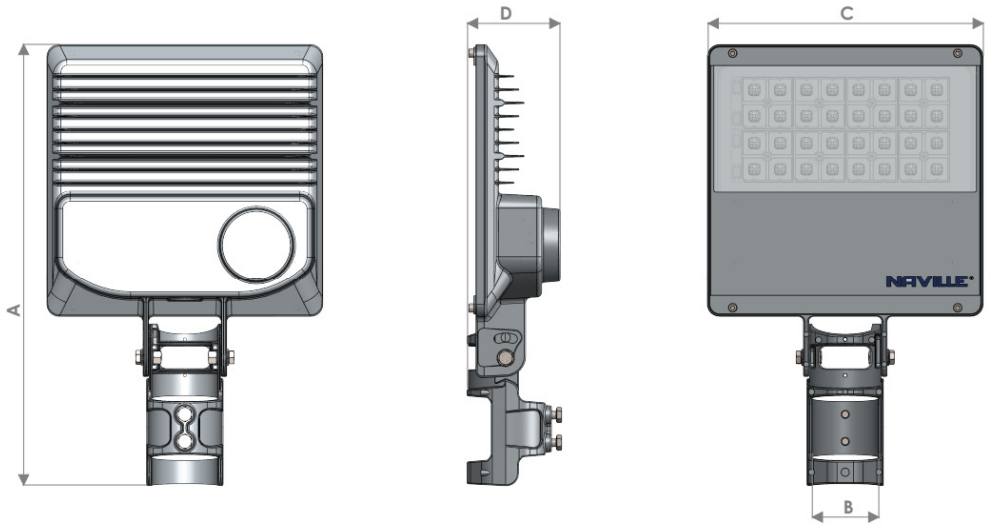

Acessórios / Peças de Reposição | *Accessory / Spare Parts | Accesorios / Piezas de Reposición*

Produto *Product | Producto*	Código *Code | Código*	Descrição *Description | Descripción*
	M/DR035-01.030-0700PA	Driver de alimentação do sistema LED para 30W. *LED system power driver for 30W.* *Driver de alimentación del sistema LED para 30W.*
	M/DR075-17.050-0950PA	Driver de alimentação do sistema LED para 50W. *LED system power driver for 50W.* *Driver de alimentación del sistema LED para 50W.*
	M/DR200-08.180-0850PA	Driver de alimentação do sistema LED para 180W. *LED system power driver for 180W.* *Driver de alimentación del sistema LED para 180W.*
	M/DR200-08.200-0900PA	Driver de alimentação do sistema LED para 200W. *LED system power driver for 200W.* *Driver de alimentación del sistema LED para 200W.*
	M/PSU010012K03PA	Protetor de surto para proteção contra surtos até 10kV/12kA. *Surge protector against surges up to 10kV/12kA.* *Protector contra sobretensiones, para sobretensiones hasta 10kV/12kA.*
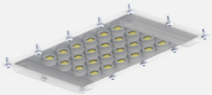	M/ML18D00.030-IIPA	Kit composto por módulo de LEDs para 30W com facho tipo II Média. *Kit consisting of 30W LED module with 90° beam.* *Kit compuesto por módulo LED de 30W con haz de 90°.*
	M/ML18D00.050-IIPA	Kit composto por módulo de LEDs para 50W com facho tipo II Média. *Kit consisting of 50W LED module with 90° beam.* *Kit compuesto por módulo LED de 50W con haz de 90°.*
	M/ML24D25.180-IIPA	Kit composto por módulo de LEDs para 180W com facho tipo II Média. *Kit consisting of 180W LED module with 90° beam.* *Kit compuesto por módulo LED de 180W con haz de 90°.*
	M/ML24D25.200-IIPA	Kit composto por módulo de LEDs para 200W com facho tipo II Média. *Kit consisting of 200W LED module with 90° beam.* *Kit compuesto por módulo LED de 200W con haz de 90°.*

Aplicações | *Application | Aplicaciones*

Public Road
Vías Pública

Bridge
Puente

Park
Parque

Parking
Aparcamiento

Garden
Jardín

Degree of Protection
Grado de Protección

Codificação | *Code | Codificación*

EXL2508 / 180 PS VP

Código
Code | Código

Luminária LED para Poste *LED Luminaire for Pole* *Luminaria LED para Poste*	

Potência
Power | Potencia

Código *Code* *Código*	Referência *Reference* *Referencia*
30	30W
50	50W
180	180W
200	200W

Tensão de Alimentação
Voltage | Tensión de Alimentación

Código *Code* *Código*	Referência *Reference* *Referencia*
	108~305Vca
-480	347~480Vca

Temperatura de Cor
Color Temperature | Temperatura de Color

Código *Code* *Código*	Referência *Reference* *Referencia*
3K	3000K
4K	4000K
	5000K
65K	6500K

Fixação
Bracket | Soporte

Código *Code* *Código*	Referência *Reference* *Referencia*
	Suporte com Ângulo de +15° ou -15° para braço de Poste *Bracket for Curved Pole* *Soporte para Poste Curvo*
G90	Suporte com Ângulo de 90° para topo de Poste Reto *Straight post 90° Bracket* *Soporte 90° para Poste Recto*

Ângulo de Facho
Beam Angle | Ángulo de Apertura

Código *Code* *Código*	Referência *Reference* *Referencia*
	TIPO II Média *TYPE II Medium* *TIPO II Medio*

Acessório
Accessory | Accesorios

Código *Code* *Código*	Referência *Reference* *Referencia*
PS	Proteção de Surtos 10kV/12kA *10kV/12kA Surge Protection* *Protección de Sobretensión 10kV/12kA*

Visor
Viewfinder | Visor

Código *Code* *Código*	Referência *Reference* *Referencia*
	Vidro Temperado *Tempered glass* *Vidrio templado*
VP	Policarbonato *Polycarbonate* *Policarbonato*

Tomada para Relé
Relay Socket | Tomada para Relé

Código *Code* *Código*	Referência *Reference* *Referencia*
	Sem tomada para Relé *No Relay Socket* *Sin tomada para Relé*
B	Base Relé 3 pinos *Base Relay 3 pins* *Base de Relé de 3 pines*
BR	Base Relé + Relé 3 pinos *Base Relay + 3 pins Relay* *Base de Relé + Relé de 3 pines*
T	Base Relé 7 pinos *Base Relay 7 pins* *Base de Relé de 7 pines*

Cor Customizada
Custom Color | Color Personalizado

Código *Code* *Código*	Referência *Reference* *Referencia*
	Padrão *Standard* *Estándar*
.CE	Cinza Escuro *Dark Gray* *Gris Oscuro*
.PT	Preto *Black* *Negro*
.BR	Branco *White* *Blanco*
.AM	Amarelo *Yellow* *Amarillo*
.VM	Vermelho *Red* *Rojo*
.LR	Laranja *Orange* *Naranja*
.VT	Violeta *Violet* *Violeta*
.AZ	Azul *Blue* *Azul*

• Refere-se a pintura aplicada em todo o produto.

• *This refers to the paint applied to the entire product.*

• *Esto se refiere a la pintura aplicada a todo el producto.*

Codificação | *Code | Codificación*

• Descrição do exemplo acima: Luminária LED para Poste, com 180W de potência, alto desempenho e eficiência luminosa, composta por módulo de LEDs com temperatura de 5000K, grau de proteção IP66W, visor incolor em policarbonato, lente em PMMA com proteção anti-UV e anti-amarelamento com ângulo de facho Tipo II Média, tensão de alimentação 108-305Vca com protetor de surto de 10kV / 12kA independente ao driver.

• Description of the example above: LED Luminaire for Pole, with 180W power, high performance and luminous efficiency, composed of an LED module with a 5000K color temperature, IP66W protection rating, colorless polycarbonate visor, PMMA lens with anti-UV and anti-yellowing protection, with a Type II Medium beam angle, supply voltage of 108-305Vac with a 10kV / 12kA surge protector independent of the driver.

• Descripción del ejemplo anterior: Luminaria LED para Poste, con 180W de potencia, alto rendimiento y eficiencia luminosa, compuesta por módulo de LEDs con temperatura de 5000K, grado de protección IP66W, visor transparente de policarbonato, lente en PMMA con protección anti-UV y antiamarilleo, con ángulo de haz Tipo II Media, tensión de alimentación de 108-305Vca con protector de sobretensión de 10kV / 12kA independiente del driver.