NAVILLE®

EWL17 | **10W à 50W**

LINHA PHOENIX
PHOENIX LINE | LÍNEA PHOENIX

Luminária LED Arandela 90° de Alto Desempenho e Eficiência para uso em Áreas Classificadas.

High Performance and Efficiency 90° LED Wall Lighting for use in Classified Areas.
Luminaria LED 90° Aplique de Pared de Alto Rendimiento y Eficiencia para uso en Áreas Clasificadas.

Potências do Sistema: *System Power | Potencias del Sistema*	10W à 50W
Proteção Gás: *Gas Protection | Protección a Gas*	Ex db op is IIC T4 e T5 Gb
Proteção Pó: *Dust Protection | Protección a Polvo*	Ex tb op is IIIC T100°C e T135°C Db
Zonas: *Zone | Zonas*	1, 2, 21 e 22

123 lm/W	3 anos	60.000 h	IP66W IK08
Eficiência *Efficiency* *Eficiencia*	de garantia* *YEARS warranty** *AÑOS de garantía**	Vida útil *Life Time* *Vida útil*	Grau de Proteção *Degree of Protection* *Grado de Protección*

Características Gerais | *General Features* | *Características Generales*

Normas | *Standards* | *Normas*

ABNT NBR IEC 60079-0, ABNT NBR IEC 60079-1, ABNT NBR IEC 60079-28, ABNT NBR IEC 60079-31, ABNT NBR IEC 60529 e Portaria INMETRO Nº 115 de 21/03/2022.

Instalação | *Installation* | Instalación

Em Paredes. Para correta instalação utilizar o manual.
On walls. For correct installation use the manual.
En las paredes. Para una correcta instalación, utilice el manual.

Fixação | *Fixation* | Fijación

Através das orelhas de fixação na caixa de ligação plafonier, com 4 entradas roscada 3/4" NPT como padrão de fornecimento, disponível em M25.
Through the mounting ears on the junction box of the ceiling light fixture, with 4 threaded 3/4" NPT entries as standard supply, available in M25.
A través de las orejas de fijación en la caja de conexión plafonier, con 4 entradas roscadas de 3/4" NPT como estándar de suministro, disponible en M25.

Utilização | *Use* | Utilización

Áreas classificadas em ambientes internos ou externos com exposição direta ao tempo e atmosferas agressivas.
Classified areas indoors or outdoors with direct exposure to weather and aggressive atmospheres.
En ambientes interiores o exteriores de alta temperatura con exposición directa a la intemperie y atmósferas agresivas.

**A garantia aplica-se desde que o produto seja utilizado em corretas condições de uso. Consulte-nos para maiores informações.*
**The warranty applies provided the product is used in correct conditions of use. Contact us for more information.*
**La garantía se aplica siempre que el producto se utilice en las condiciones correctos. Entre en contacto con nosotros para más información.*

EWL17 | **10W à 50W**

LINHA PHOENIX
PHOENIX LINE | LÍNEA PHOENIX

Informações Técnicas | *Technical information* | *Informaciones técnicas*

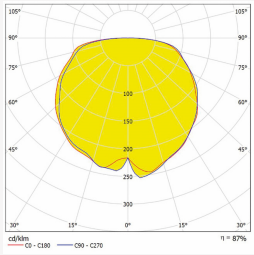

Curva fotométrica 120°

Photometric Curve 120°

Curva fotométrica 120°

EWL17	Potência do Sistema *System Power* *Potencia del Sistema*	Fluxo Luminoso *Luminous Flux* *Flujo Luminoso*	Eficiência *Efficiency* *Eficiencia*	Equivalência HDI *HDI Equivalence* *Equivalencia HDI*	Classe de Temperatura *Temperature Class* *Clase de Temperatura*	Versões Disponíveis *Available Versions* *Versiones disponibles*						
						108-305 Vca	347-480 Vca	12 Vcc	24 Vcc	125 Vcc	NE *	E **
	10W	1.233lm	123lm/W	70W	T5 T100°C	✓		✓	✓			
	20W	2.465lm	123lm/W	70W 100W	T5 T100°C	✓		✓	✓			
	30W	3.698lm	123lm/W	70W 100W	T5 T100°C	✓		✓	✓			
	40W	4.930lm	123lm/W	100W	T4 T135°C	✓		✓	✓			
	50W	6.163lm	123lm/W	150W	T4 T135°C	✓		✓	✓			

* **NE =** Sistema Normal + Emergência.
**NE = Normal + Emergency System.*
**NE = Sistema Normal + Emergencia.*

** **E =** Sistema Emergência.
***E = Emergency System.*
***E = Sistema Emergencia.*

Informações Técnicas | *Technical information | Informaciones técnicas*

Fonte de Luz *Light Source* *Fuente de Luz*	Composta por LEDs de alta potência e eficiência luminosa, com certificação conforme parâmetros LM80 + TM21 para manutenção de fluxo X tempo. IRC >70 (índice de reprodução decores); *Composed of high power and luminous efficiency LEDs, certified according to IES LM80 + TM21 parameters for flux X time maintenance. CRI >70 (color rendering index);* *Compuesta por LEDs de alta potencia y eficiencia lumínica, certificada según parámetros LM80 + TM21 para mantenimiento flujo X tiempo. CRI >70 (índice de reproducción de color);*
Temperatura de Cor *Color Temperature* *Temperatura de Color*	5000K (Luz Branca), outras temperaturas de cor sob consulta; *5000K (white light), other color temperatures on request;* *5000K (luz blanca), por otras temperaturas de color, bajo consulta;*
Vida Útil *Life Time* *Vida Útil*	≥ 60.000h L70, mantendo ao final da vida útil no mínimo 70% do fluxo luminoso inicial, conforme LM80; *≥ 60.000h L70, maintaining at the end of service life, at least 70% of the initial luminous flux, according to LM80;* *≥ 60.000h L70, manteniendo al final de la vida útil al menos el 70% del flujo luminoso inicial, según LM80;*
Para facho de 120° *Beam of 120°* *Para Apertura de 120°*	Facho de 120° sem lente; *Beam 120° without lens;* *Apertura de 120° sin lente;*
Fonte de Alimentação *Power Supply* *Fuente de Alimentación*	Tensão 200-240Vca como padrão de fornecimento, frequência 50/60Hz, THD <10%, fator de potência >0,95 com proteção contra sobretensão 2kV; *Voltage 200-240Vac as standard, frequency 50/60Hz, THD <10%, power factor >0.95 with 2kV short circuit protection;* *Tensión 200-240Vca como suministro estándar, frecuencia 50/60Hz, THD <10% factor de potencia >0,95 con protección sobretensión 2kV;*
Temperatura de Operação *Operating Temperature* *Temperatura de Funcionamiento*	-40°C~+40°C / Umidade relativa do ar até 100% / Altitude < 1500m / Temperatura média do Ar: +35°C; *-40°C~+40°C / Relative air humidity up to 100% / Altitude <1500m / Average air temperature: +35°C;* *-40°C~+40°C / Humedad relativa del aire hasta 100% / Altitud < 1500m / temperatura media del aire: +35°C;*
Protetor de Surto Surge Protector Protector Contra Sobretensiones	Protetor contra surtos classe II, NBR IEC 61.643-1 para suportar ondas de tensão 10kV @1,2/50 µs e corrente de surto de 12kA @8/20 µs. Protetores de surto não são aplicados a sistemas 12Vcc, 24Vcc e 480Vca; *Class II short circuit protector, NBR IEC 61.643-1 to withstand voltage waves of 10kV @1.2/50 µs and surge current of 12kA @8/20 µs. Short circuit protectors are not applied to 12Vdc, 24Vdc and 480Vac systems;* *Protector contra sobretensiones Clase II, NBR IEC 61.643-1 para soportar sobretensiones de 10kV @1,2/50 µs y sobre corriente de 12kA @8/20 µs. Los protectores contra sobretensiones no se aplican a sistemas de 12Vcc, 24Vcc y 480Vca;*
Opcional 1 - Extra Baixa Tensão *Optional 1 – Extra Low Voltage* *Opcional 1 - Extra Baja Tensión*	Fornecido em Extra Baixa Tensão, sendo 12Vcc e 24Vcc possuindo garantia de 1 ano. *Supplied in Extra Low Voltage, 12Vdc and 24Vdc with 1 year warranty.* *Suministrado en Extra Baja Tensión, 12Vcc y 24Vcc con 1 año de garantía.*

EWL17 | **10W à 50W**

LINHA PHOENIX
PHOENIX LINE | LÍNEA PHOENIX

Características Construtivas | *Constructive Features* | *Características Constructivas*

- Corpo, alojamento, aro, suporte arandela 90° e caixa de ligação plafonier, fundidos em liga de alumínio copper-free;
  Body, housing, rim, 90° bracket support, and ceiling connection box, cast in copper-free aluminum alloy;
  Cuerpo, alojamiento, aro, soporte de arandela de 90° y caja de conexión de plafonier, fundidos en aleación de aluminio copper-free;

- Caixa de ligação com duas orelhas de fixação e quatro entradas roscada 3/4" NPT, para passagem da fiação elétrica, disponível em rosca M25;
  Connection box with two mounting ears and four threaded 3/4" NPT entries for electrical wiring passage, available in M25 thread;
  Caja de conexión con dos orejas de fijación y cuatro entradas roscadas de 3/4" NPT, para el paso del cableado eléctrico, disponible en rosca M25;

- Visor incolor em vidro plano temperado, sob consulta em policarbonato, acrílico ou vidro jateado;
  Colorless display in flat tempered glass, on request in polycarbonate, acrylic or frosted glass;
  Visor de vidrio plano templado incoloro, consultar en policarbonato, acrílico o vidrio esmerilado;

- Parafusos e arruelas fabricados em aço inox;
  Stainless steel screws and washers;
  Tornillos y arandelas fabricados en acero inoxidable;

- Fornecido com três bujões;
  Provided with three plugs;
  Proporcionado con tres tapones;

- Fornecido com um terminal de aterramento externamente;
  Provided with an external grounding terminal;
  Tornillos y arandelas fabricados en acero inoxidable;

- Acabamento padrão: Pintura epóxi.
  Corpo ótico na cor Cinza Claro Munsell N 6,5. Alojamento na cor Cinza Claro Munsell N 6,5. Aro na cor Preta RAL 9011;
  Standard finish: Epoxy paint.
  Light Gray Munsell N 6.5 optical body. Housing in Light Gray Munsell N 6.5. Rim in Black color RAL 9011;
  Acabado estándar: Pintura epoxi.
  Cuerpo óptico en Gris Claro Munsell N 6,5. Carcasa en color Gris Claro Munsell N 6,5. Aro de color Negro RAL 9011;

- Disponível em outras cores, sob consulta.
  Available in other colors, on request. | Otros colores disponibles bajo pedido.

Funcionamento Normal.

Normal Operation.

Operación Normal.

Funcionamento Extrabaixa Tensão e Vcc.

Extra Low Voltage and Vcc Operation.

Operación de Voltaje Extra Bajo y Vcc.

NAVI Colors

EWL17 | **10W à 50W**

LINHA PHOENIX
PHOENIX LINE | LÍNEA PHOENIX

Características Construtivas | *Constructive Features | Características Constructivas*

Código *Code | Código*	Dimensões (mm) *Size (mm) | Dimensiones (mm)*				Peso (Kg) *Weight (Kg) | Peso (kg)*
	A	Rosca "B" *Thread "B" | Rosca "B"*	C	D	
EWL17/10	171	3/4" NPT ou M25 *3/4" NPT or M25* *3/4" NPT o M25*	148	297	3,3
EWL17/20					
EWL17/30					
EWL17/40					
EWL17/50					

FIXAÇÃO ARANDELA 90° PARA PAREDE
90° WALL WASHER FIXING | FIJACIÓN ARANDELA 90° PARA PARED

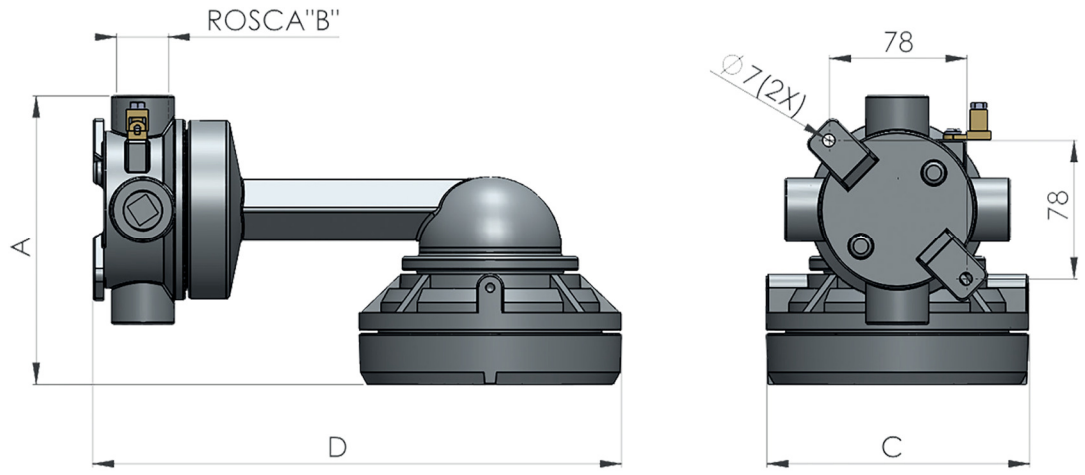

Acessórios / Peças de Reposição | *Accessory / Spare Parts | Accesorios / Piezas de Reposición*

Produto *Product | Producto*	Código *Code | Código*	Descrição *Description | Descripción*
	M/PSU010012K03PA	Protetor de surto para proteção contra surtos até 10kV. *Surge protector against surges up to 10kV.* *Protector contra sobretensiones, para sobretensiones hasta 10kV.*
	M/ML2032DB0.010-120PA	Kit composto por módulo de LEDs para 10W com facho 120°. *Kit consisting of 10W LED module with 120° beam.* *Kit compuesto por módulo LED de 10W con haz de 120°.*
	M/ML2032DB0.020-120PA	Kit composto por módulo de LEDs para 20W com facho 120°. *Kit consisting of 20W LED module with 120° beam.* *Kit compuesto por módulo LED de 20W con haz de 120°.*
	M/ML3232D00.030-120PA	Kit composto por módulo de LEDs para 30W com facho 120°. *Kit consisting of 30W LED module with 120° beam.* *Kit compuesto por módulo LED de 30W con haz de 120°.*
	M/ML4532DB0.040-120PA	Kit composto por módulo de LEDs para 40W com facho 120°. *Kit consisting of 40W LED module with 120° beam.* *Kit compuesto por módulo LED de 40W con haz de 120°.*
	M/ML5032DB0.050-120PA	Kit composto por módulo de LEDs para 50W com facho 120°. *Kit consisting of 50W LED module with 120° beam.* *Kit compuesto por módulo LED de 50W con haz de 120°.*

EWL17 | **10W à 50W**

LINHA PHOENIX
PHOENIX LINE | LÍNEA PHOENIX

Aplicações | *Application* | *Aplicaciones*

Platforms
Plataforma

Pharmaceutical
Farmacéutica

Food Company
Industria Alimentaria

Refinery
Refinería

Ex Area
Area Ex

Degree of Protection
Grado de Protección

Codificação | *Code | Codificación*

EWL17 N / 20

Código
Code | Código

Luminária Arandela 90° LED Ex
Wall Lighting 90° LED Ex
Luminaria de Pared 90° LED Ex

Potência
Power | Potencia

Código *Code Código*	Referência *Reference Referencia*
10	10W
20	20W
30	30W
40	40W
50	50W

Tensão de Alimentação
Voltage | Tensión de Alimentación

Código *Code Código*	Referência *Reference Referencia*
	200~240Vca
-12	12Vcc
-24	24Vcc

Visor
Viewfinder | Visor

Código *Code Código*	Referência *Reference Referencia*
	Vidro Temperado *Tempered Glass Vidrio Templado*
VJ	Vidro Jateado* *Frosted Glass* Vidrio Esmerilado**
VP	Policarbonato *Polycarbonate Policarbonato*

Cor Customizada
Custom Color | Color Personalizado

Código *Code Código*	Referência *Reference Referencia*
	Padrão *Standard Estándar*
.CE	Cinza Escuro *Dark Gray Gris Oscuro*
.PT	Preto *Black Negro*
.BR	Branco *White Blanco*
.AM	Amarelo *Yellow Amarillo*
.VM	Vermelho *Red Rojo*
.LR	Laranja *Orange Naranja*
.VT	Violeta *Violet Violeta*
.AZ	Azul *Blue Azul*

- Refere-se a pintura aplicada em todo o produto.
- *Refers to the paint applied to the entire product.*
- *Esto se refiere a la pintura aplicada a todo el producto.*

Entrada
Input | Entrada

Código *Code Código*	Referência *Reference Referencia*
N	3/4"NPT
M	M25

Ângulo de Facho
Beam Angle | Ángulo de Apertura

Código *Code Código*	Referência *Reference Referencia*
	120°

Temperatura de Cor
Color Temperature | Temperatura de Color

Código *Code Código*	Referência *Reference Referencia*
3K	3000K
4K	4000K
	5000K
65K	6500K

*Modelos com visor em vidro jateado apresentam uma redução de 18% no fluxo luminoso.
**Models with frosted glass viewfinder exhibit an 18% reduction in luminous flux.*
**Los modelos con visor de vidrio esmerilado presentan una reducción del 18% en el flujo luminoso.*

Codificação | *Code* | *Codificación*

• Descrição do exemplo acima: Luminária arandela 90° LED Ex, com 20W de potência, alto desempenho e eficiência luminosa, com quatro entradas roscada 3/4" NPT, composto por módulo de LED com temperatura de 5000K, grau de proteção IP66W, visor de vidro plano temperado, com ângulo de facho 120° e tensão de alimentação 200~240Vca com protetor de surtos de 10kV/12kA.

• *Description of the example above: 90° LED Ex wall Lighting, with 20W of power, high performance and luminous efficiency, with four 3/4" NPT threaded inputs, consisting of LED module with a temperature of 5000K, IP66W protection degree, tempered flat glass display, with 120° beam angle and supply voltage 200~240Vac with 10kV/12kA surge protector.*

• *Descripción del ejemplo anterior: Luminaria de pared 90° LED Ex, con 20W de potencia, alto rendimiento y eficiencia luminosa, con cuatro entradas roscadas de 3/4" NPT, compuesta por módulo LED con una temperatura de 5000K, grado de protección IP66W, pantalla de vidrio plano templado, con ángulo de haz de 120° y voltaje de alimentación 200~240Vac con protector contra sobretensiones de 10kV/12kA.*