NAVILLE®

ER14-BAE 7,5W à 22,5W TGVP

LINHA GRUS
GRUS LINE | LÍNEA GRUS

Bloco Autônomo de Emergência LED de Alto Desempenho e Eficiência, à prova de tempo, gases, vapores, pós e jatos d'água.

High-Performance and Efficiency LED Emergency Autonomous Block, weatherproof, resistant to gases, vapors, dust, and water jets.

Bloque Autónomo de Emergencia LED de Alto Rendimiento y Eficiencia, resistente a la intemperie, gases, vapores, polvo y chorros de agua.

Potências do Sistema: 7,5W à 22,5W
System Power | Potencias del Sistema

≥ 3 h	3 anos	50.000 h	IP66W IK08
Autonomia*	de garantia**	Vida útil	Grau de Proteção
Autonomy Autonomía**	*YEARS warranty** AÑOS de garantía***	*Life Time Vida útil*	*Degree of Protection Grado de Protección*

Características Gerais | General *Features* | *Características Generales*

Normas | *Standards* | *Normas*

ABNT NBR 10898, ABNT NBR IEC 60529.

Instalação | *Installation* | Instalación

Sobrepor em parede ou estrutura metálica. Para correta instalação utilizar o manual.
Overlay on wall or metal structure. For proper installation, use the manual.
Sobreponer en pared o estructura metálica. Para una correcta instalación, utilizar el manual.

Fixação | *Setting* | Fijación

Através das orelhas de fixação, disponíveis no invólucro, fixado por parafusos não fornecidos.
Through the mounting ears, available in the casing, secured by screws not provided.
A través de las orejas de fijación, disponibles en el envoltorio, fijado con tornillos no suministrados.

Utilização | *Use* | Utilización

Em ambientes internos e externos com exposição direta ao tempo.
In indoor and outdoor environments with direct exposure to weather.
Áreas clasificadas en interior o exterior con exposición directa a la intemperie.

**A autonomia de 3 horas é válida para o modelo com 2 faróis. Para informações sobre a autonomia dos outros modelos, consulte a página 2.*
**The 3-hour battery life applies to the model with 2 headlights. For information on the battery life of other models, please refer to page 2.*
**La autonomía de 3 horas es válida para el modelo con 2 faros. Para información sobre la autonomía de otros modelos, consulte la página 2.*

***A garantia aplica-se desde que o produto seja utilizado em corretas condições de uso. Consulte-nos para maiores informações.*
***The warranty applies provided the product is used in correct conditions of use. Contact us for more information.*
***La garantía se aplica siempre que el producto se utilice en las condiciones correctos. Entre en contacto con nosotros para más información.*

NAVILLE®

ER14-BAE 7,5W à 22,5W TGVP

LINHA GRUS
GRUS LINE | LÍNEA GRUS

Informações Técnicas | *Technical information | Informaciones técnicas*

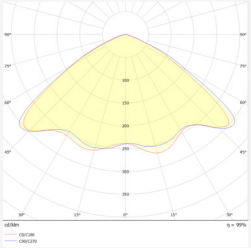

Curva fotométrica 120°

Photometric Curve 120°

Curva fotométrica 120°

ER14-BAE	Potência do Sistema *System Power* *Potencia del Sistema*	Fluxo Luminoso *Luminous Flux* *Flujo Luminoso*	Eficiência *Efficiency* *Eficiencia*	Autonomia da Bateria *Battery Autonomy* *Autonomía de la Batería*	Versões Disponíveis *Available Versions* *Versiones disponibles*						
					90-240 Vca	347-480 Vca	12 Vcc	24 Vcc	125 Vcc	NE *	E **
	7,5W	1.080lm	144lm/W	≥ 5h 5Ah – 12V	✓						✓
	15W	2.160lm	144lm/W	≥ 3h 5Ah – 12V	✓						✓
	22,5W	3.240lm	144lm/W	≥ 1,5h 5Ah – 12V	✓						✓

* **NE =** Sistema Normal + Emergência.
**NE = Normal + Emergency System.*
**NE = Sistema Normal + Emergencia.*

** **E =** Sistema Emergência.
***E = Emergency System.*
***E = Sistema Emergencia.*

NAVILLE®

ER14-BAE **7,5W à 22,5W** TGVP

LINHA GRUS
GRUS LINE | LÍNEA GRUS

Informações Técnicas | *Technical information* | *Informaciones técnicas*

Fonte de Luz *Light Source* *Fuente de Luz*	Composta por LEDs de alta potência e eficiência luminosa, com certificação conforme parâmetros LM80 + TM21 para manutenção de fluxo X tempo. IRC >70 (índice de reprodução decores); *Composed of high power and luminous efficiency LEDs, certified according to LM80 + TM21 parameters for flux X time maintenance. CRI >70 (color rendering index);* *Compuesta por LEDs de alta potencia y eficiencia lumínica, certificada según parámetros LM80 + TM21 para mantenimiento flujo X tiempo. CRI >70 (índice de reproducción de color);*
Temperatura de Cor *Color Temperature* *Temperatura de Color*	6000K (Luz Branca), outras temperaturas de cor sob consulta; *6000K (white light), other color temperatures on request;* *6000K (luz blanca), por otras temperaturas de color, bajo consulta;*
Vida Útil *Life Time* *Vida Útil*	≥ 50.000h L70, mantendo ao final da vida útil no mínimo 70% do fluxo luminoso inicial, conforme LM80, para os equipamentos auxiliares vida útil ≥ 50.000h; *≥ 50.000h L70, maintaining at the end of service life, at least 70% of the initial luminous flux, according to LM80, for auxiliary equipment lifetime ≥ 50,000h;* *≥ 50.000h L70, manteniendo al final de la vida útil al menos el 70% del flujo luminoso inicial, según LM80, para vida útil de equipos auxiliares ≥ 50,000h;*
Facho de 120° *Beam of 120°* *Apertura de 120°*	Facho de luz simétrica sendo fornecido apenas em facho 120°; *Symmetrical light beam being provided only in a 120° beam;* *Foco de luz simétrica siendo proporcionado solo en haz de 120°;*
Fonte de Alimentação *Power Supply* *Fuente de Alimentación*	Tensão 90-240Vca como padrão de fornecimento, frequência 50/60Hz, THD <10%, fator de potência >0,95; *Voltage 90-240Vac as standard, frequency 50/60Hz, THD <10%, power factor >0.95;* *Tensión 90-240Vca como suministro estándar, frecuencia 50/60Hz, THD <10% factor de potencia >0,95;*
Alimentação Secundária *Secondary Power Supply* *Suministro de energía secundaria*	Bateria de VRLA selada, tensão 12Vcc, garantia 12 meses; *Sealed VRLA battery, voltage 12Vdc, 12 months warranty;* *Batería de VRLA sellada, tensión 12Vcc, garantía de 12 meses;*
Temperatura de Operação *Operating Temperature* *Temperatura de Funcionamiento*	-40°C~+40°C / Umidade relativa do ar até 100% / Altitude < 1500m / Temperatura média do Ar: +35°C; *-40°C~+40°C / Relative air humidity up to 100% / Altitude <1500m / Average air temperature: +35°C;* *-40°C~+40°C / Humedad relativa del aire hasta 100% / Altitud < 1500m / temperatura media del aire: +35°C;*
Princípio de funcionamento *Working Principle* *Principio de funcionamiento*	Sendo o conjunto ER14-BAE alimentado através da rede elétrica, o sistema eletrônico verifica o estado de carga da bateria, onde será sinalizado através do LED vermelho lateral aceso permanente; indicando o carregamento da bateria, quando o sistema detecta a carga completa da bateria, entra em modo de flutuação automaticamente, estado sinalizado pelo LED verde. Na ausência de alimentação o LED verde ficará intermitente e os faróis entram em funcionamento; *When the ER14-BAE set is powered through the electrical network, the electronic system checks the battery charge status, which is indicated by the permanently lit red side LED; indicating battery charging. When the system detects the battery is fully charged, it automatically enters float mode, indicated by the green LED. In the absence of power, the green LED will flash, and the headlights will activate;* *Al estar el conjunto ER14-BAE alimentado a través de la red eléctrica, el sistema electrónico verifica el estado de carga de la batería, que será señalizado mediante el LED rojo lateral encendido de forma permanente; indicando la carga de la batería. Cuando el sistema detecta que la batería está completamente cargada, entrará automáticamente en modo de flotación, estado indicado por el LED verde. En ausencia de alimentación, el LED verde parpadeará y los faros comenzarán a funcionar;*

Informações Técnicas | *Technical information* | *Informaciones técnicas*

Sistema SVF

SOV System
Sistema SVF

Periodicamente a luminária de emergência se desliga da rede de alimentação, utiliza-se da tensão da bateria acionando os leds de iluminação e ambos os leds de sinalização (vermelho e verde) ficam intermitentes, durante esse processo é provocada uma descarga parcial da bateria a qual realiza a movimentação dos eletrólitos, garantindo uma maior vida útil da mesma. Também é verificado a autonomia, caso a luminária apresente uma autonomia inferior a 30 minutos o led vermelho piscará em modalidade de flash. Além dos testes ela também identifica por flash no Led vermelho o período para substituição da bateria;

The emergency lighting fixture periodically disconnects from the power supply, using the battery voltage to activate the illumination LEDs, while both signaling LEDs (red and green) blink intermittently. During this process, a partial discharge of the battery occurs, which facilitates the movement of electrolytes, ensuring a longer lifespan for it. The autonomy is also monitored; if the fixture shows an autonomy of less than 30 minutes, the red LED will blink in flash mode. In addition to testing, it also indicates, through flashing of the red LED, the time for battery replacement;

Periódicamente, la luminaria de emergencia se desconecta de la red de alimentación, utiliza la tensión de la batería activando los leds de iluminación y ambos los leds de señalización (rojo y verde) parpadean. Durante este proceso se provoca una descarga parcial de la batería, la cual permite la movilización de los electrolitos, garantizando una mayor vida útil de la misma. También se verifica la autonomía; si la luminaria presenta una autonomía inferior a 30 minutos, el led rojo parpadeará en modalidad de flash. Además de las pruebas, también identifica mediante un parpadeo en el Led rojo el momento para la sustitución de la batería;

Aferição manual do sistema

Manual measurement of the system
Medición manual del sistema

Deve-se pressionar o botão teste onde o sistema simulará falta da rede elétrica, ativando assim os faróis, para desativá-los basta pressionar novamente o botão e manter pressionado durante 2 segundos.

One must press the test button where the system will simulate a power outage, thereby activating the lights; to deactivate them, simply press the button again and hold it for 2 seconds.

Se debe presionar el botón de prueba donde el sistema simulará la falta de red eléctrica, activando así las luces, para desactivarlas basta presionar nuevamente el botón y mantenerlo presionado durante 2 segundos.

NAVILLE®

ER14-BAE **7,5W à 22,5W** TGVP

LINHA GRUS
GRUS LINE | LÍNEA GRUS

Características Construtivas | *Constructive Features | Características Constructivas*

- Corpo, tampa e faróis fundido em liga de alumínio copper-free;
  Body, cover, and headlights made of copper-free aluminum alloy;
  Cuerpo, tapa y faros fundidos en aleación de aluminio copper-free;

- Entrada de 3/4" BSP como padrão de fornecimento, disponível em NPT ou métrica, sob consulta;
  Entry of 3/4" BSP as standard supply, available in NPT or metric, upon request;
  Entrada de 3/4"BSP como estándar de suministro, disponible en NPT o métrico, bajo consulta;

- Parafusos e arruelas fabricados em aço inox;
  Stainless steel screws and washers;
  Tornillos y arandelas fabricados en acero inoxidable;

- Fornecido com terminais de aterramento internamente e externamente;
  Provided with grounding terminals both internally and externally.
  Suministrado con terminales de puesta a tierra interna y externa;

- Modelos disponíveis com até três faróis. Outras quantidades sob consulta;
  Models available with up to three headlights. Other quantities available upon request;
  Modelos disponibles con hasta tres faros. Otras cantidades bajo consulta;

- Acabamento padrão: Pintura epóxi.
  Invólucro na cor Amarelo Munsell 5Y 8/12. Aro na cor Cinza Claro Munsell N 6,5;
  Standard finish: Epoxy paint.
  Enclosure in Munsell Yellow 5Y 8/12. Rim in Munsell Light Gray N 6.5;
  Acabado estándar: Pintura epoxi.
  Envoltura en el color Amarillo Munsell 5Y 8/12. Aro en el color Gris Claro Munsell N 6,5;

- Disponível em outras cores, sob consulta.
  Available in other colors, on request. | Otros colores disponibles bajo pedido.

Acabamento Padrão na Cor Amarela
Standard Finish in Yellow Color
Acabado Estándar en Color Amarilleo

Personalizado na Cor Preta
Customized in Black Color
Personalizado en Color Negro

Personalizado na Cor Azul
Customized in Blue Color
Personalizado en Color Azul

NAVI Colors

NAVILLE®

ER14-BAE 7,5W à 22,5W TGVP

LINHA GRUS
GRUS LINE | LÍNEA GRUS

Características Construtivas | *Constructive Features* | *Características Constructivas*

Código *Code | Código*	Dimensões (mm) *Size (mm) | Dimensiones (mm)*								Peso (Kg) *Weight (Kg) | Peso (kg)*
	A	B	C	D	E	F	G	H*	
ER14-BAE/1	185	155	135	324	140	158	128	3/4" BSP	4,2
ER14-BAE/2	155	232	130	294		129	207		5,7
ER14-BAE/3	162	290	130	301		137	265		7,0

FIXAÇÃO PARA PAREDE
FIXATION FOR WALL | FIJACIÓN PARA PARED

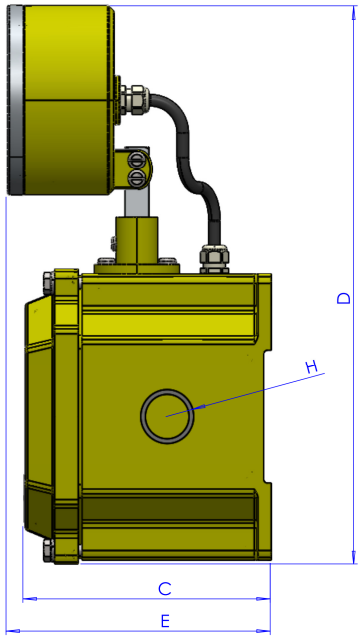

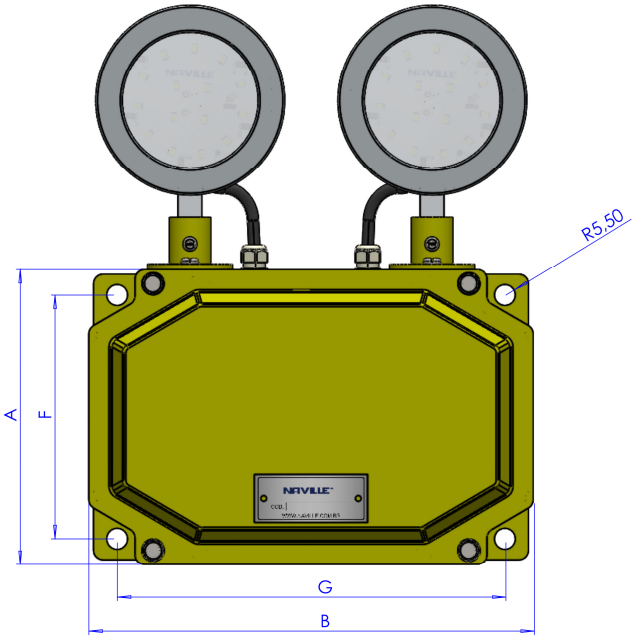

**Para os modelos ER14-BAE/3 e ER14-BAE/2 o furo de entrada é na lateral direita, no modelo ER14-BAE/1 o furo de entrada é disposto na face inferior do invólucro.*
**For the ER14-BAE/3 and ER14-BAE/2 models, the entry hole is on the right side, for the ER14-BAE/1 model, the entry hole is located on the bottom face of the casing*
**Para los modelos ER14-BAE/3 y ER14-BAE/2, el orificio de entrada se encuentra en el lado derecho; en el modelo ER14-BAE/1, el orificio de entrada está dispuesto en la cara inferior del recubrimiento.*

NAVILLE®

ER14-BAE **7,5W à 22,5W** TGVP

LINHA GRUS
GRUS LINE | LÍNEA GRUS

Aplicações | *Application* | *Aplicaciones*

Platform *Plataforma*	*Stadium* *Estadio*	*Office* *Oficina*	*Storage* *Almacenamiento*	*Dock* *Muelle*	*Pharmaceutical* *Farmacéutica*	*Degree of Protection* *Grado de Protección*

NAVILLE®

ER14-BAE 7,5W à 22,5W TGVP

LINHA GRUS
GRUS LINE | LÍNEA GRUS

Codificação | *Code | Codificación*

ER14-BAE / 2

Código *Code | Código*
Bloco Autônomo de Emergência LED *Autonomous Emergency LED Block* *Bloque Autónomo de Emergencia LED*

Potência *Power | Potencia*	
Código *Code* *Código*	Referência *Reference* *Referencia*
1	7,5W
2	15W
3	22,5W

Tipo de Entrada *Input Type | Tipo de entrada*	
Código *Code* *Código*	Referência *Reference* *Referencia*
	3/4" BSP
N1	1/2" NPT
N2	3/4" NPT
M1	M20
M2	M25

Tensão de Alimentação *Voltage | Tensión de Alimentación*	
Código *Code* *Código*	Referência *Reference* *Referencia*
	Normal 90~240Vca Sistema com Bateria *Normal 90~240Vac System with Battery* *Sistema normal de 90 ~ 240Vac con batería*

Cor Customizada *Custom Color | Color Personalizado*	
Código *Code* *Código*	Referência *Reference* *Referencia*
	Padrão *Standard* *Estándar*
.CE	Cinza Escuro *Dark Gray* *Gris Oscuro*
.PT	Preto *Black* *Negro*
.BR	Branco *White* *Blanco*
.CZ	Cinza Claro *Light Gray* *Gris Claro*
.VM	Vermelho *Red* *Rojo*
.LR	Laranja *Orange* *Naranja*
.VT	Violeta *Violet* *Violeta*
.AZ	Azul *Blue* *Azul*

• Refere-se a pintura aplicada em todo o produto.

• *Refers to the paint applied to the entire product.*

• *Esto se refiere a la pintura aplicada a todo el producto.*

Codificação | *Code | Codificación*

• Descrição do exemplo acima: Bloco Autônomo de emergência LED com 2 faróis, 15W de potência, 2.160lm de fluxo luminoso, alto desempenho e eficiência luminosa, com uma entrada roscada 3/4" BSP, composto por LED, grau de proteção IP66W, com ângulo de facho 120° e tensão de alimentação 90-240Vca.

• Description of the example above: Autonomous emergency LED Block with 2 lamps, 15W power, 2.160lm luminous flux, high performance and luminous efficiency, with a threaded input 3/4" BSP, composed of LED, protection degree IP66W, with a beam angle of 120° and power supply voltage of 90-240Vca.

• Descripción del ejemplo anterior: Bloque autónomo de emergencia LED con 2 faros, 15W de potencia, 2.160lm de flujo luminoso, alto rendimiento y eficiencia luminosa, con una entrada roscada de 3/4" BSP, compuesto por LED, grado de protección IP66W, con ángulo de haz de 120° y tensión de alimentación de 90-240Vca.